20. Bau + Energiemesse Regensburg
vom 22.04.-23.04.2023

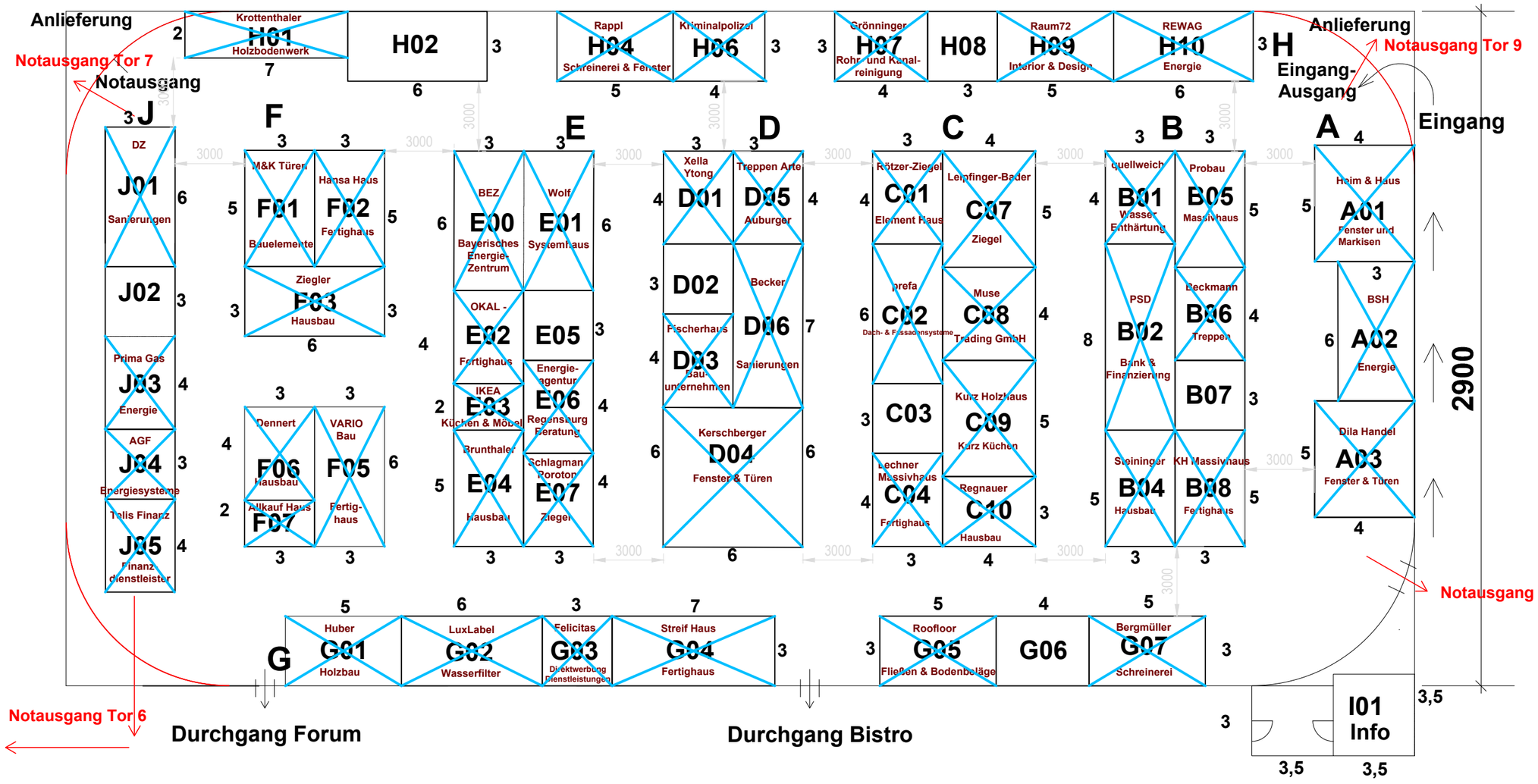

Stand reserviert

Stand belegt

fairstand. Manfred Betschart

20. Bau + Energiemesse Regensburg 22.-23.04.2023

Trainingshalle das Stadtwerk.Donau Arena

gez.	13.04.2023	Carina Kouba	14.04.2023
bearb.	14.04.2023	Carina Kouba	
bearb.			
bearb.			
bearb.			
bearb.			
bearb.			
bearb.			

Das Urheberrecht an dieser Zeichnung liegt bei uns.
Sie ist dem Empfänger nur zum persönlichen Gebrauch anvertraut.